Trámite de solicitud de acceso a información pública ante sujeto obligado por Ley de Transparencia y Acceso a la Información Pública del Estado de México y Municipios

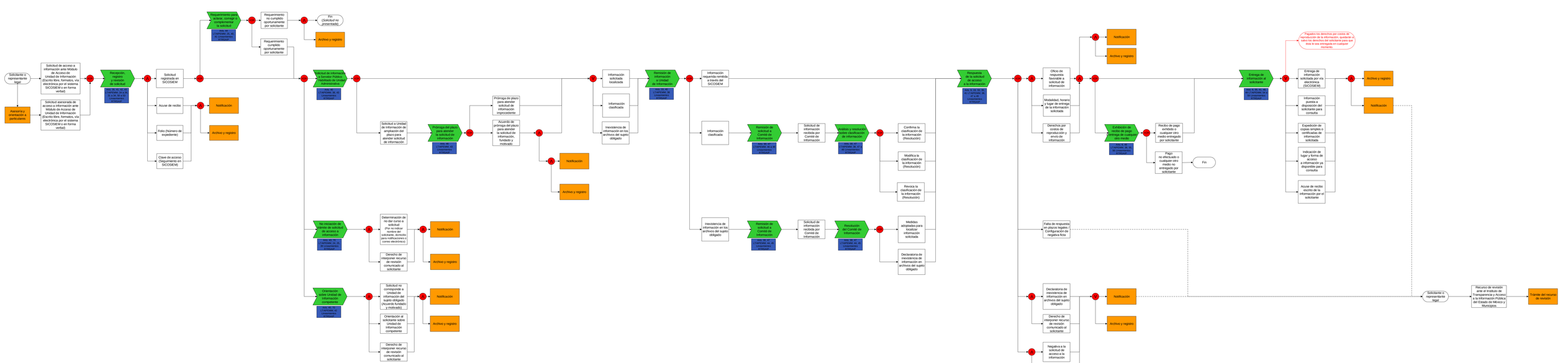
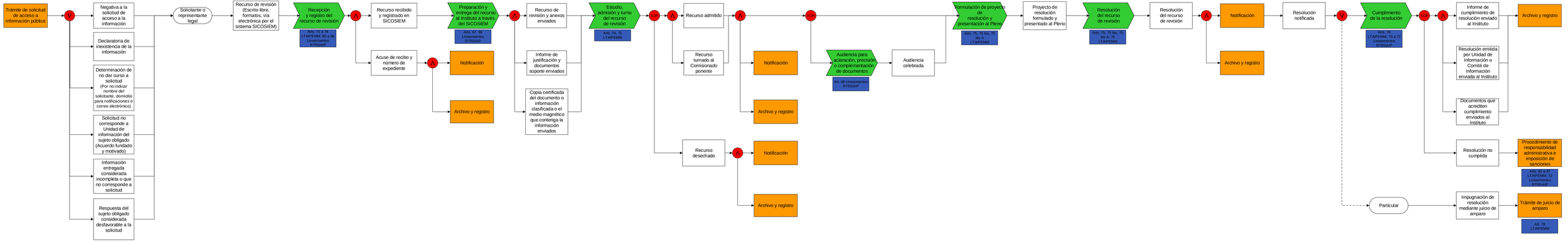
Trámite del recurso de revisión ante el Instituto de Transparencia y Acceso a la Información Pública del Estado de México y Municipios